Circuitos Electrónicos I – 2021 - Tarea 2

Ejercicio 1) Dado el circuito de la figura y su correspondiente lugar de raíces: a) Determinar $\mathbf{a_0}$ para el funcionamiento indicado por las flechas. b) compensar por un método a su elección para obtener un **MΦ≈45°** e implementar físicamente la compensación obtenida. Verificar la compensación realizada con **MatLab** o con **LTSpice**.

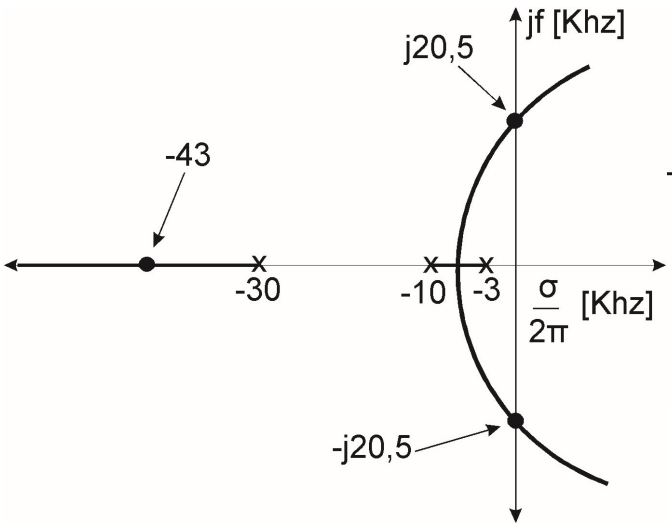

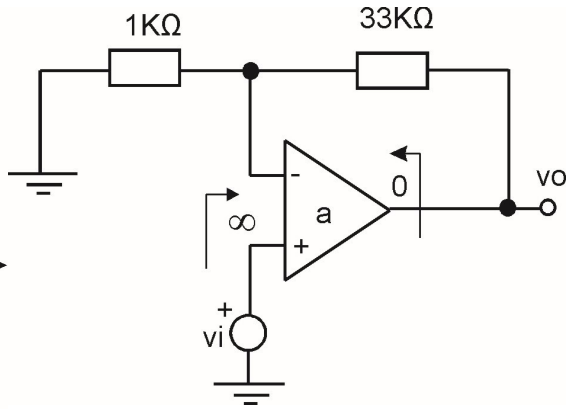

Ejercicio 2) Entregar resuelto el **ejercicio 8** de la guía de trabajos prácticos **N°2**. Verificar las compensaciones realizadas con **MatLab** o con **LTSpice**.
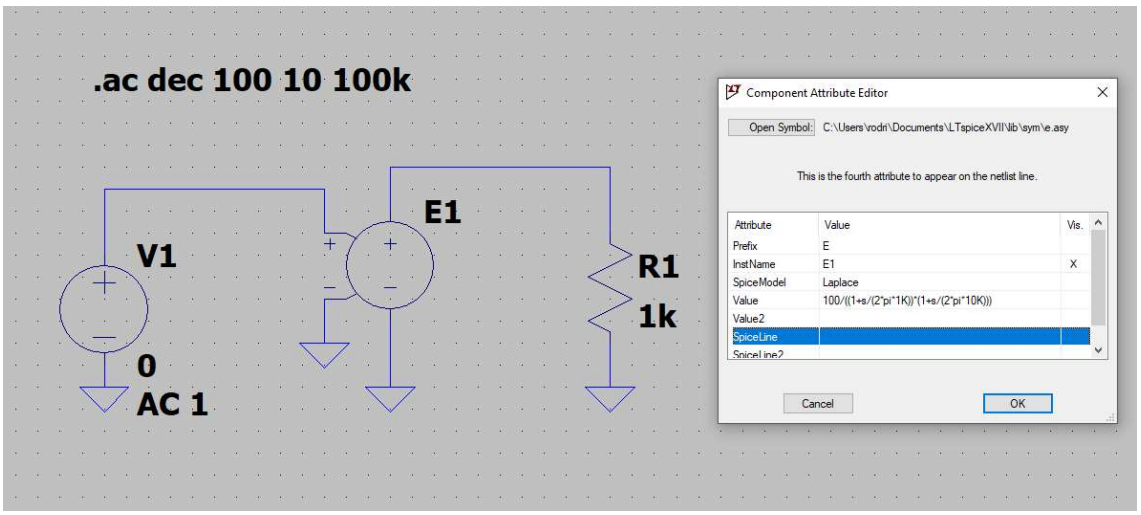
NOTA: Implementación en **LTSpice** de una fuente de tensión controlada por tensión con una transferencia que dependa de la frecuencia, en este caso tiene una ganancia a frecuencias bajas de **100** y dos polos en **1KHz** y **10KHZ**.